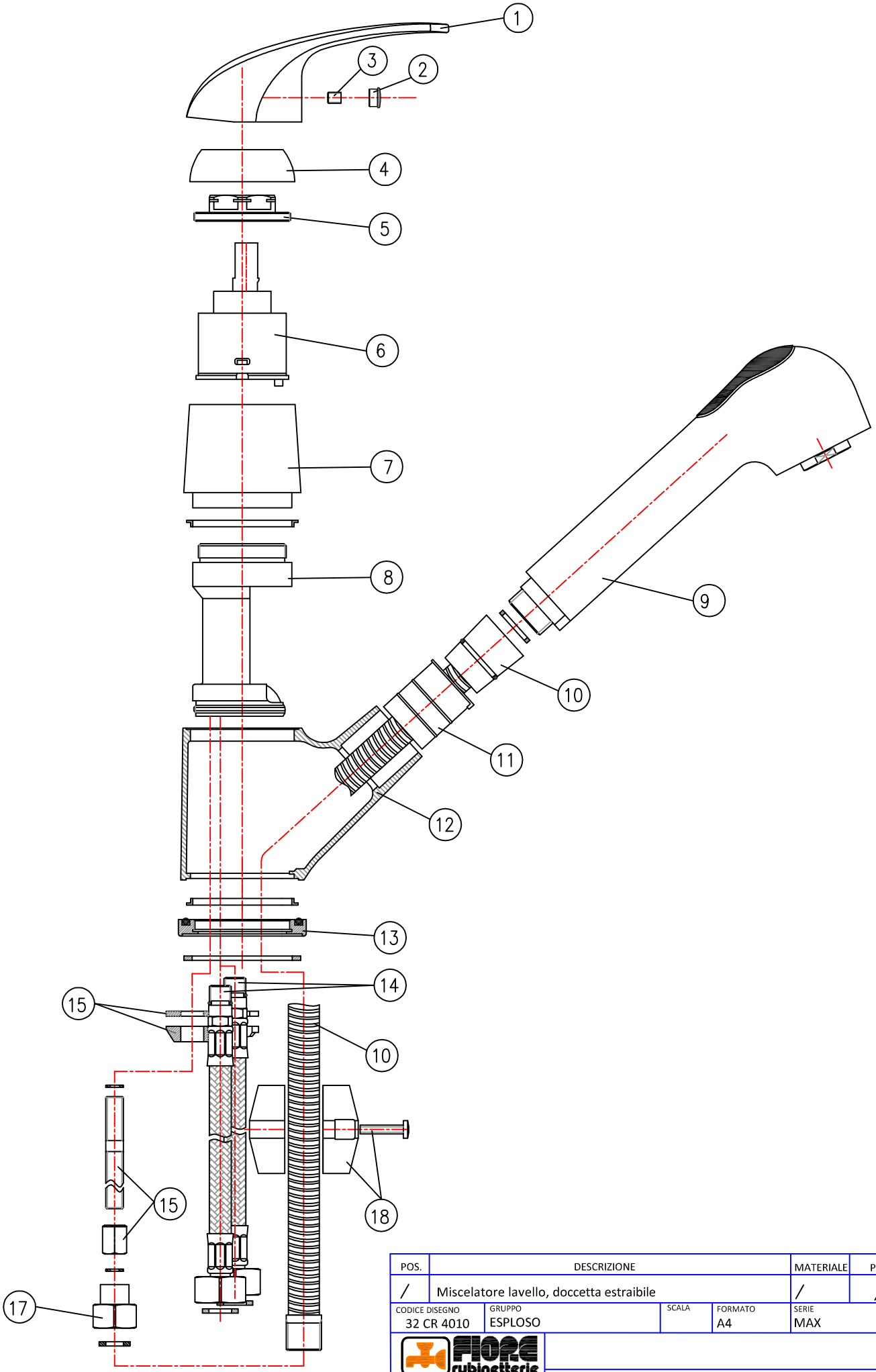

POS.	DESCRIZIONE	MATERIALE	PESO (gr)
/	Miscelatore lavello, doccetta estraibile	/	/

CODICE DISEGNO	GRUPPO	SCALA	FORMATO	SERIE
32 CR 4010	ESPLOSO		A4	MAX

FIORE rubinetterie WWW.FIORE.IT

FIORE Rubinetterie S.r.l.- 28021 BORGOMANERO (NO) - ITALY

CODICE DISEGNO	32 CR 4010			
RIF.	CODICE	DESCRIZIONE	MATERIALE	PESO (gr)
01	91LEVA58	LEVA MAX	ZAMA	197
02	91PLACD9S3CS	PLACCHETTA	ABS	<1
03	91GRAPI5MA	GRANO M5X6	ACCIAIO	<1
04	91CAP48C	CAPPUCCIO	ABS	6
05	BTGH0001	GHIERA SERRACARTUCCIA	OTTONE	33
06	91CARTD42BP	CARTUCCIA D.42		67
07	95000131	ANELLO CONTIENICARTUCCIA ESTRAIBILE	OTTONE	198
08	BTBI____	BLOCCHETTO INTERNO ESTRAIBILE SP	OTTONE	477
09	91DOCMONANTC	DOCCETTA ESTRAIBILE	PVC	154
10	91FLEX150SP	FLESSIBILE PER DOCCETTA ESTRAIBILE	METALLO, GOMMA	187
11	91BOCDOCES	BOCCOLA PER DOCCETTA ESTRAIBILE	ABS	4
12	95000133	BOCCA MONOFORO ESTRAIBILE	OTTONE	478
13	95000540	BASETTA PER ESTRAIBILE	OTTONE	56
14	___	FLEX CM.30 8X1	METALLO, GOMMA	65
15	___	KIT DI FISSAGGIO	OTTONE, GOMMA	68
17	___	RACCORDO TIRANTE-FLESSIBILE	OTTONE	17
18	91PESO4000	PESO PER FLESSIBILE 4000 IN PVC	PVC	219

CODICE DISEGNO		SERIE
32 CR 4010	Miscelatore lavello, doccetta estraibile	MAX

FIORE rubinetterie WWW.FIORE.IT

FIORE Rubinetterie S.r.l.- 28021 BORGOMANERO (NO) - ITALY